BS+ Element für Waschtisch, 112 cm für Wandarmatur, barrierefrei
UP-Siphon Geberit

Schallentkoppelt mit Premium-Wandhalter zur Vorwandmontage

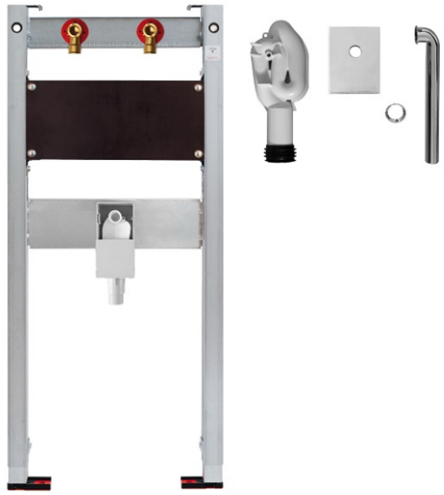

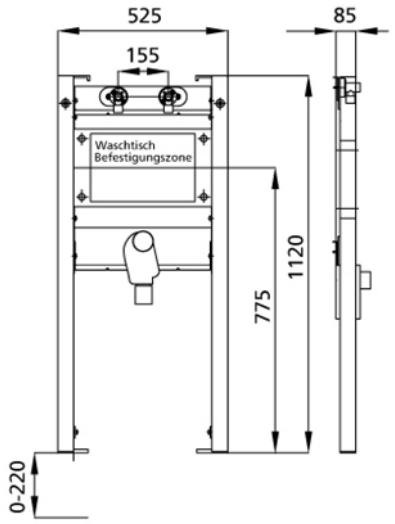

Verwendungszwecke
- Für Trockenbau
- Zum Einbau in teil- oder raumhohe Vorwandinstallationen
- Zum Einbau in raumhohe Installationswände
- Zur Montage von Waschtischen
- Für Wandarmaturen
- Für Fußbodenaufbauten 0-22 cm

Eigenschaften
- Selbsttragender sendzimirverzinkter und schallentkoppelter Stahlrahmen 48 mm
- Fußstützen verzinkt, verstellbar 0-22 cm
- Kunststofffüße drehbar, Tiefe passend zum Einbau in U-Profile UW 50 und UW 75
- Befestigungsabstand Waschtisch bis 37,5 cm
- UP-Geruchsverschluss mit optimaler Strömungsführung und hoher Selbstreinigungsfähigkeit

Lieferumfang
- 2 Anschlusswinkel R 1/2
- 2 Schalldämmunterlagen
- 2 Dämmhülsen
- UP-Geruchsverschluss
- Anschlussbogen und Abdeckung chrom
- 2 Stockschrauben M10
- Befestigungsmaterial

Fabrikat: Burda
Typ: BS+
Artikel-Nr.: 212343.00

Herbert Burda GmbH Krefelder Straße 87 40549 Düsseldorf T 0211 950 01-0 F 0211 50 05 75
www.burda-online.com info@burda-online.com